Изготовлено по 20069.
Зам. на из. Инвентарный РЗБ-1 (Головко О.Г.)

СП-150И

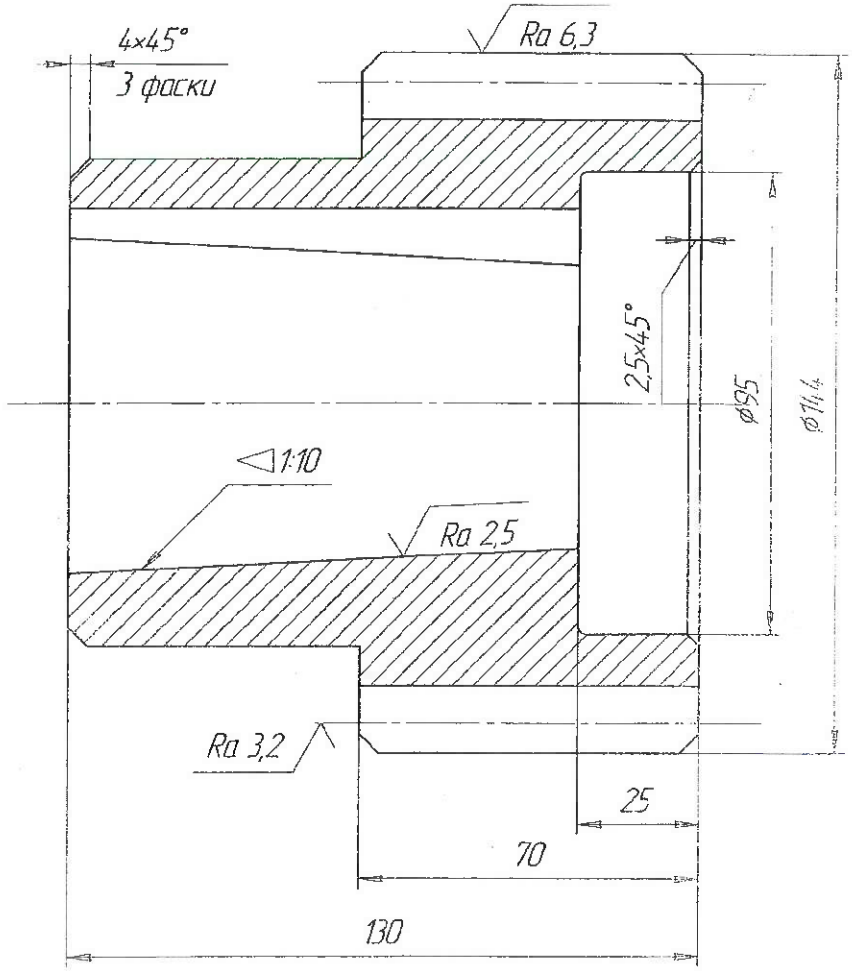

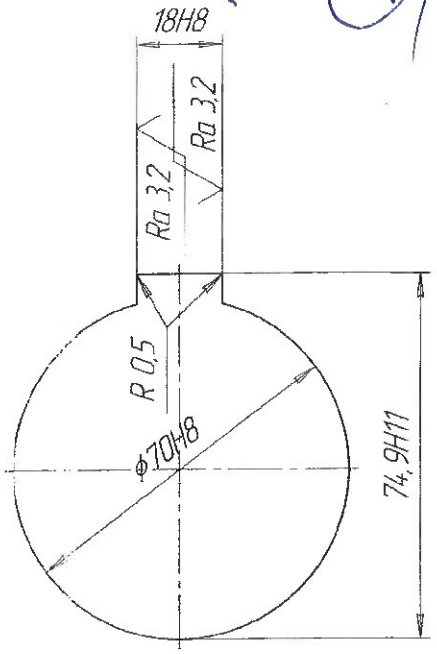

Ra 12,5 (✓)

Модуль	m	6
Число зубьев	Z	22
Исходный контур	–	ГОСТ13755-81
Степень точности		8-С
Диаметр делительной окружности	d	132
Толщина зуба по постоянной хорде	S	$8{,}32^{-0{,}3}_{-0{,}1}$
Высота до постоянной хорды	h	4,48

1. HRC 45....54
2. Неуказанные предельные отклонения:
   валов – по h14 ; отверстий – по H14 ;
   остальных – по $\frac{IT14}{2}$.
3. Острые кромки притупить.
4. Скопировано с чертежа Сп-150и (РОФ-1).

Изм.	Лист	№ докум.	Подп.	Дата	СП-150И		
Разраб.		Хитько А.Б.		16.02.08	Шестерня Z-22, m-6	Лит.	Масса 6,86	Масштаб 1:1
Пров.		Черняевский В.А.		16.02.08		Лист	Листов
Т.контр.							
Н.контр.					Сталь 45 ГОСТ 1050-88		
Утв.		Рыбалко В.Я.		16.02.08			

Перв. примен. | Справ. № | Подп. и дата | Взам. инв. № | Инв. № дубл. | Подп. и дата | Инв. № подл.

Копировал | Формат А3

КОМПАС-3D LT V6 Plus (некоммерческая версия)
КОМПАС V6 (c) 2003-2004 ЗАО АСКОН, Россия. Все права защищены